Zadania 1. kola letnej série 2009/2010
Termín: 22.02.2010

Naša adresa: Riešky, Mgr. Viera Babišová, Gymnázium Grösslingová, Grösslingová 18, 815 69 Bratislava 1

V menšom dome na okraji pomerne zvláštneho mesta žila celkom bežná rodina. Aby bol však jej opis celkom úplný, musíte si domyslieť trochu excentrického otca, ktorého najväčšou zábavou bolo maľovanie. Nebolo by na tom asi nič neobyčajné, keby to nerobil so zaviazanými očami. Kreslil v stojke, a z toho potom samozrejme vyplýva, že ruky mal zamestnané inou činnosťou a asi vám hneď aj napadlo, že voľné mu zostali iba nohy. Povedzme však, že táto činnosť v porovnaní s ostatnými obyvateľmi domu bola až neobyčajne obyčajná. Asi vám v hlave vŕta otázka, čo divnejšie by sa dalo robiť. Musím priznať, že aj pre mňa to bolo veľkým prekvapením.

V našom hnedom dome žilo ešte malé dievča a jej dvaja bratia (dvojičky). Sedemročná Matilda bola rozkošné dievčatko s mrkvovočervenými vlasmi, pehatou tvárou a úsmevom od ucha k uchu. Ako každé dieťa v jej veku mala nesmierne veľa energie a najradšej by bola od rána do večera iba vonku na čerstvom vzduchu. V čom jej nikto nebránil, otec, ako sme si už všimli, asi nebude patriť ku klasickým. Prvá otázka, čo mi napadla, kde vlastne trávi tento čas vonku, pretože na záhrade domu sme na ňu nikdy nenarazili. Táto záhada je zatiaľ otvorená, nemala som dostatok času preskúmať jej činnosti.

A dvojičky, tie sú dvanásťročné, no zatiaľ som ich videla možno pol minúty. Jediné, čo o nich môžem povedať je, že svoj voľný čas trávia v pivnici. Pretože z nej vychádzajú podivné zvuky vždy, keď sú doma, inokedy nie. Druhá možnosť je, že tam straší alebo že sa im tam niekto snaží prekopať, ale to je oveľa nepravdepodobnejšie.

Teraz niečo o mne. Mám jedenásť a nasťahovala som sa do susedného domu k tomu, čo som práve opísala. Náš dom je o niečo väčší než vedľajší, no je nás tu aj viac. Vďaka workoholickej mame som získala nespočetné množstvo domácich miláčikov, aby mi nebolo smutno. Ale pri mojej schopnosti starať sa o živé tvory a pri zohľadnení, že som začala v štyroch s rybičkami, niet sa čo diviť, že väčšina z mojich zvieratiek to neprežila až do teraz. Mala som morčatá, rybičky, škrečky, myši, potkany, andulky, papagáje, no všetky tieto živočíšne druhy buď neprežili moju starostlivosť (nie som práve dôsledný človek), alebo mali veľkú tendenciu utekať mi z klietok a z nejakého záhadného dôvodu skončili väčšinou v šatníku mojej mamy, alebo horšie, v jej posteli. Napriek mojej snahe presvedčiť ju, že tie zvieratá to myslia dobre a že ju majú veľmi rady, museli ísť preč. Obzvlášť ju vraj desili potkany. Fakt nechápem prečo.

No ale skončila som celkom dobre, momentálne mám malú opičku Karla a dve korytnačky Stellu a Kamilu (tiež mi utekajú, ale sú príliš pomalé na to, aby sa dostali do maminej spálne skôr než si to všimnem). A mojím najväčším miláčikom je dvojročný kokeršpaniel Nero. Má krásny brčkavý, krémovobiely kožúštek. Ešte ako šteňa absolvoval výcvik, ktorý, ako zhodnotila mama, by prospel aj mne, no inštruktora o tom nepresvedčila.

Tie isté dôvody, čo ju viedli k snahe „vycvičiť ma“, spôsobili aj nutnosť presťahovať sa do domu. Predtým sme bývali v meste, v celkom peknom veľkom byte. Mal iba pár chybičiek, ako napríklad susedov, nie príliš zhovievavých voči mojim hrám. A tiež terasu, ktorá bola nebezpečne vysoko a požiarne schodisko...

Keď tak rozmýšľam, najviac ju muselo vydesiť, keď som sa rozhodla zistiť, aký uhol zviera naša strecha s domom. Pretože mi nechceli vydať plány domu, nezostávalo mi nič iné než vyliezť tam hore a zmerať si to. Bohužiaľ ma odchytili skôr ako som vôbec prišla ku kraju strechy. Dvere tam odvtedy zamykali a i keď mi napadlo, že by som tam mohla vyliezť po odkvape, došlo mi, že by si to asi všimli.

Chcela som postaviť búdku pre vtáčikov, aby tam presne sedela a preto som potrebovala poznať ten uhol. A keď som to všetkým takto vysvetľovala, väčšinou sa na mňa pozerali ako na blázna. Našťastie starý domovník mal dobré srdce a keď počul, aká som zúfalá, zohnal mi plány. Už stačilo len vyrátať uhol, ktorý som potrebovla. Bohužiaľ plány už boli staré a nedalo sa z nich prečítať všetko.

Príklad č. 4: Náš dom vyzerá spredu ako štvorec a na ňom je strecha (vidieť ho môžete na obrázku 1). Keby sme opísali kružnicu tomuto štvorcu, tak aj vrchol strechy by na nej ležal. Taktiež som zistila, že tento vrchol je rovnako vzdialený od oboch bočných strán. Aký uhol zviera strecha s domom?

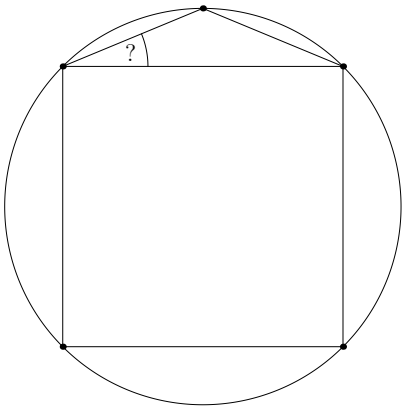

Obrázok 1: Náš dom

Domček sa mi síce vyrobiť podarilo, no odmietli ho umiestniť tam, kde som chcela, takže moja snaha nakoniec vyšla nazmar.

Okrem toho som sa pokúšala robiť spústu ďalších vecí, v ktorých sa mi snažili zabrániť a keďže nepatrím k tým, čo sa dajú ľahko zastaviť, spôsobovalo to menšie nedorozumenia. Moja mama už nemala energiu každému vysvetľovať, prečo majú vytopenú kuchyňu alebo prečo sa im zrazu prepadol cez strop kus nábytku, elektrické skraty a iné, nie veľmi podstatné veci.

Teraz už týždeň bývame v tomto dome a viem, že je možno skoro hovoriť niečo takéto, ale ja viem, že je tu skryté nejaké tajomstvo. Som si istá, veď sa stačí pozrieť na to, že máme iba jedných susedov a akí sú zaujímaví. Už prvý deň som sa rozhodla, že zistím všetko, čo sa bude dať. Ale dávam si pozor, aby som nespôsobila niečo podobné ako v byte. I keď by bolo rozhodne oveľa ťažšie vytopiť dom, v ktorom nebývam.

Prvý týždeň som sledovala najmä pána Stevensona, pretože zvyšok obyvateľov prišiel len včera.

Ako som už spomenula v tomto denníku, pán Stevenson má veľmi neobvyklé hobby. Celý tento týždeň maľoval obraz. Najprv som si myslela, že keď niekto nevidí, čo kreslí, nemôže to mať príliš presné tvary. Ale to bol veľký omyl. On si to dokonca narysoval a až potom to vyfarboval. Fakt veľmi divná metóda.

Príklad č. 8: Narysoval obdĺžník ($ABCD$), do ktorého bol vpísaný druhý ($EFGH$). Po bližšom preskúmaní som zistila niečo veľmi zaujímavé a to, že šírka obdĺžnika $ABCD$ sa rovná dĺžke tohto vpísaného obdĺžnika $EFGH$ a že vrcholy E, G sú stredy strán AD, BC. Pokúšala som sa také niečo narysovať, no veľmi mi to nevychádzalo. Vedeli by ste to narysovať? Ako?

Matilda vyzerá ako veľmi milé dievčatko. I keď má iba sedem, myslím, že z nás budú dobré kamarátky. Zajtra hneď ráno chcem ísť na návštevu a spýtať sa jej, či by sa nešla hrať. Ale musím si švihnúť, lebo keď som tam bola dnes ráno, už bola niekde v lese.

Hneď, ako som sa vrátila, musím si všetko zapísať. Neviem, či tomu budem vôbec veriť. Lebo nech sa štípem, koľko chcem celý deň, stále mi to príde príliš podobné mojim snom. Ale ak si to napíšem a utriedia sa mi myšlienky, tak tomu možno uverím. Takže ako som sa rozhodla, skoro ráno som šla k Matylde. Bola veľmi milá a povedala, že hneď ako sa naraňajkujeme, môžeme ísť. Prvá polovica dňa zas nebola tak vzrušujúca, keďže takmer celý čas sme šľapali do kopca v hustom lese. Ale čas ubiehal veľmi rýchlo, lebo sme sa rozprávali a keď sme dorazili k nášmu cieľu, bol už takmer obed. Keď mi so žiariacimi očami Matilda oznámila, že sme v cieli a bola celá vzrušená z nejakej bútľavej búdy na jednom zo stromov, musím sa priznať, že som nebola príliš šokovaná, ba skôr sklamaná. Čakala som niečo, aspoň niečo také, ako to kreslenie jej otca. No vzhľadom k tomu, že Matilda je veľmi vnímavá a výnimočne intelgentná na svoj vek, si to moje rozčarovanie hneď všimla. Nič však nevravela, len sa šibalsky usmievala a poslala ma hore po rebríku.

Trochu nedôverčivo som začala liezť hore, pretože to drevo vyzeralo veľmi labilne. Vyšli sme hore a vošla som. A vtedy podľa mojich predpokladov som sa asi veľmi tresla do hlavy. A ešte stále tam ležím alebo v horšom prípade som spadla a ležím v bezvedomí niekde v strede lesa. Ale ešte je možnosť, že malé dievčatko Matilda má na strome super moderný byt s miliónmi technických hlúpostí. Po tom, čo som sa spamätala z prvotného šoku, vošla Matilda a na moje ďalšie prekvapenie sa premenila na veľmi dospelú, teda na to, že ešte pred niekoľkými sekundami bola sedemročná.

Asi ako každého ma šokovala táto premena, no Matilda mi vysvetlila, že to je iba krytie, aby nikto nezistil, že tu prebieha nejaká tajná akcia. A potom mi ukázala prístroj na svojej ruke. Vyzeralo to ako hodinky a aj sa to nejako divne volalo, ale to si nepamätám a ešte mi aj ukázala, čo treba poklikať a zadať kód a párkrát sa premenila, aby mi to ukázala. Neskôr doma som sa snažila spomenúť si na kód.

Príklad č. 1: Jediné, čo som si zapamätala bolo, že ten kód má 9 cifier a zadávajú sa do troch riadkov. V prvom riadku sú prvé dve cifry kódu, v druhom tri cifry kódu a v treťom štyri. Keby sme sčítali číslo z prvého s číslom z druhého riadku, dostaneme číslo v treťom riadku. A ešte som si všimla, že všetky tie čísla boli palindromické (ich cifry sú rovnaké odpredu aj odzadu, napr. 82028). Aké sú to čísla?

Zvyšok poobedia sme strávili tým, že mi rozprávala a hlavne vysvetľovala, čo je zač. Z nejakého dôvodu si však na to nemôžem spomenúť. Ale jedno si pamätám: mám nejakej divnej organizácii pomôcť zatknúť dákeho medzinárodného zločinca. Vraj mám na to predpoklady, či čo, no ale sama neviem, ako sa to bude ďalej uberať. A asi až zajtra zistím, či som naozaj len nedostala poriadny úder do hlavy.

Okej, takže momentálne to vyzerá, že som celkom živá a zdravá. Ráno ma zobudila ako vždy mama so šálkou teplého kakaa, rozlúčila sa a išla do práce. Ani v zrkadle som neobjavila na sebe nijaké viditeľné zranenia. Tak zatiaľ môžem predpokladať, že všetko včera bolo reálne. Hneď som chcela ísť k susedom a pýtať sa, kým mi to nezačne dávať zmysel. No Matilda ma predbehla. Urobila naozaj skvelé palacinky a tiež mi doniesla nejaké „materiály“.

Tieto „materiály“ obsahovali stručné informácie o mne. Táto tajná organizácia sa nazýva SIGMA a prekvapujúco vedia o mne viac, než si sama pamätám. Po pár stranách o mojom detstve sa objavil jeden list, čo ma mimoriadne zaujal. Tento papier bol označený ako „test kompatibility“, či také čosi, i keď si fakt nemôžem spomenúť, že by ma v mojich piatich rokoch odvliekli nejakí divní ľudia a dali mi robiť čudesný test bez toho, aby o tom vedela moja mama alebo ja. Po prečítaní však vysvitlo, že ma iba sledovali a moja neskutočná tvorivosť a vynaliezavosť (tým myslia moje deštruktívne činnosti a bádateľské akcie na úkor majetku našich susedov) preukázali, že som nielenže inteligentná (dobre sa to čítalo, no všetko má svoj háčik), ale aj jediná schopná zvládnuť túto úžasne záslužnú misiu pre ľudstvo.

Toto všetko bolo nesmierne zaujímavé, no najlepšie čakalo ako inak, na konci. A to, že tento zločinec, ktorého mám chytiť, sa ešte neobjavil, no podľa nejakej super mašinky je pravdepodobnosť, že príde v najbližšom roku asi 89,791235%, čo ich donútilo k tomu, aby ma kontaktovali.

Bol tam aj popis toho super počítača, nevyzeral nijak neobvykle, ale mal zdroj energie z nejakých čudesných baktérii či čo, vraj aby prílišná spotreba energie nepútala pozornosť.

Príklad č. 7: Nachádza sa v ňom veľmi dlhá trúbka, s veľmi malým prierezom, pretože tieto baktérie sú mikroskopicky malé. V podstate si tú trúbku môžeme predstaviť ako priamku. Na začiatku sa tam umiestni jedna baktéria. Po sekunde sa rozpadne na dve baktérie, ktoré sa rozídu opačnými smermi a zastavia vo vzdialenosti 1 od pôvodnej polohy. Za ďalšiu sekundu sa všeky baktérie znova rozdelia a pohnú o vzdialenosť 1. Keď sa stretnú dve baktérie, tak zaniknú. Napr. po dvoch sekundách ostanú 2. Dostatok energie sa dosiahne po 129 sekundách. Koľko baktérií tam vtedy bude?

Matilda mi už nepovedala nič viac ohľadom tejto akcie, iba ma oboznámila, že jej „otec“ je zodpovedný za velenie v misii a jej „bratia“ sú vedci, čo vyvíjajú nejakú technológiu na zastavenie skazy celého sveta. Ja sa vraj nemám ničoho báť, pretože to zvládnem a výcvik mi začína zajtra.

Oznámila mi to úplne pokojne, akoby výcvik nebolo nič nezvyčajné pre dievča môjho veku. A tiež jej prišlo neobyčajne smiešne, keď som sa spýtala, či to nezvládne nejaký dospelý super agent so skúsenosťami. Odišla s veľkým úsmevom a mne zostalo v hlave ešte viacero otázok. Ako napríklad, že zajtra začína škola a neviem, ako by som asi stíhala nejaký super tajný výcvik. Ale keďže mi povedala, že nemusím nič robiť a mám žiť ako doteraz, idem zajtra do školy ako každé iné dieťa.

Dnes som pochopila, prečo práve tento dom sme kúpili a prečo tu všetko tak skvele klapalo. Dom bol za super cenu, pri renomovanej škole, mama si našla hneď prácu, dokonca lepšiu než predtým. Ale teraz sa vráťme k tej renomovanej škole. Neviem ako oblbli moju mamu, ale je zaujímavé, že v okolí žijú iba tri rodiny, a aj tak je tu škola s plno učiteľmi a plno žiakmi zo „zahraničia“. Už ma ani tak neprekvapilo, keď som ráno prišla ku škole a po vstupe do pomerne obyčajnej školy (zvonku), som vošla do modernej pobočky organizácie SIGMA. Po žiakoch ani stopy. Iba plno dospelých, seriózne oblečených agentov.

Nemusela som dlho čakať a dovalila sa ku mne skupinka ôsmich ľudí, usmiatých od ucha k uchu, akoby v živote nevideli 11–ročné dievča. Dostala som svoj „rozvrh“ a hneď na mňa začali chrliť kopu informácií.

Mojou prvou hodinou bola matematika, nič neobyčajné, pomyslela som si.

Príklad č. 9: No keď som vošla do triedy, čakali tam na mňa štyria matematici zabratí do rozhovoru. Mali menovky, takže som vedela že to sú Alice, Bob, Charlie a Dorothy.

- Alice: Ja som bláznivý matematik.
- Bob: Ja som pravý matematik.
- Charlie: Ja som aplikovaný matematik.
- Dorothy: Ja som rozumný matematik.
- Alice: Charlie je pravý matematik.
- Bob: Dorothy je bláznivý matematik.
- Charlie: Bob je aplikovaný matematik.
- Dorothy: Charlie je rozumný matematik.

Po chvíli si ma všimli, ale očividne o mojej prítomnosti vedeli celú dobu, pretože sa ma hneď spýtali, či im viem povedať niečo o nich, ak mi prezradia tieto informácie:

- Praví matematici hovoria pravdu o svojich názoroch.
- Aplikovaní matematici klamú o svojich názoroch.
- Názory rozumných matematikov sú správne.
- Názory bláznivých matematikov sú chybné.
- každý matematik je buď pravý alebo aplikovaný, a zároveň rozumný alebo bláznivý

Čo by ste o nich vedeli povedať vy?

Našťastie som ich pozorne počúvala a tak mi to nerobilo veľké problémy.

Dnes som ešte mala aj riadenie rakiet, ukrývanie sa v prírode, úvod do špionážnych zariadení a ich odhaľovanie, základy sebaobrany a asi najviac ma bavila výroba jednoduchých šifrovacích prístrojov. Samozrejme som po tom bola ako zabitá. Len čo som prišla domov a ľahla si na gauč som zaspala. Zobudil ma až príchod mamy, ktorá ma hodinu spovedala, či už som si našla kamarátov a ako sa mi tam páči... Tak isto ju zaujímal aj rozvrh, ale na všetky otázky som bola pripravená a mala som pre ňu aj falošný rozvrh. Vôbec nič jej neprišlo podozrivé.

Ja tomu nemôžem uveriť, vraj prežitie v prírode. Tak neviem ako si myslia, že to mame vysvetlím. Nehovoriac o tom, že nemám ani najmenšiu chuť loviť zvieratá, aby som ich zabila a potom zjedla. Nechápem, ako im mohol uniknúť taký podstatný detail a to, že som vegetariánka a tým pádom ani v boji o prežitie sa nechystám zmeniť svoje stravovacie návyky.

Celý týždeň bol nesmierne zničujúci (ale priznávam, že som sa celkom zabávala). Každý deň som zaspala len čo som prišla domov. A aby som sa nenudila, dáky anonym oznámil SIGME výskyt čudesných úkazov, ktoré su predzvesťou príchodu nášho úhlavného nepriateľa. Samozrejme, keď začne so svojím zlovestným plánom, bude to na nejakom odľahlom mieste, kde ľudia nie sú. Čo nie je až také prekvapivé, no pre mňa to znamená, že budem teraz najbližší týždeň, tráviť v „cvičnej“ divočine. To v preklade znamená, že budem síce niekde v Južnej Amerike, no nemusím sa báť, že by tam boli domorodci alebo nejaké veľmi nebezpečné tvory. V podstate budem pod dohľadom a všetko budú riadiť oni, takže ak by bol nejaký problém, hneď ma zachránia.

Samozrejme to nejako musím vysvetliť mame. A tu je výhovorka, ktorú sme spoločne s Matildou vymysleli. Takže celý náš ročník ide na zájazd do Peru, aby sme spoznali kultúru Inkov a navštívili aj Machu Picchu. Ide o výmenný pobyt medzi našou školou a nejakou tamojšou. Doniesla som mame papier so všetkými informáciami. Bola celkom prekvapená, ale keď si prečítala všetko, súhlasila, i keď najviac ju trápilo, že odo mňa nebude mať správy celý týždeň. Pretože nebudeme v oblasti kde by bol signál alebo telefón.

Na moje prekvapenie sme naozaj išli do Peru a nie do nejakého pralesa, ako som predpokladala. Najprv mám mať výcvik tri dni s inštruktormi a potom mám tri dni prežiť sama bez pomoci. A jeden deň k dobru na nakúpenie somarín a prezretie pamiatok, fotenie, aby som mala doma o čom rozprávať mame.

Prvý deň som sa mala naučiť založiť oheň, postaviť si prístrešok, zohnať vodu a jazdiť na koni. Keď mi oznámili tú poslednú vec, začala som od radosti skákať a kričať.

Jazdenie mi celkom išlo a tak mi ďalší deň vymysleli vskutku originálnu úlohu.

Prémia: ⟪*Meniny má v marci a jeho význam je:„silná, udatná bojovníčka“*⟫ prejde za deň (24 hodín) ⟪$DIL-CCIL=?$⟫ km. Odíde z našej základne o ⟪*Koľkokrát vyhrala Atlanta Thrashers Stanley cup?*⟫:00. Ja vyrazím o ⟪*Koľký svetadiel je prvý štúdiový album od Slovenskej kapely, kde hrá Vašo Patejdl?*⟫:00 a budem sa ju snažiť dohnať. Keď ju dobehnem, otočím sa a vrátim sa späť. Mala by som sa vrátiť o ⟪*Koľkého októbra sa narodil spisovateľ, ktorý napísal hru „Ženský zákon“?*⟫:00. Koľko kilometrov by som potom prešla za celý deň (24 hodín), keby som išla stále tou istou rýchlosťou?
(K riešeniu napíšte aj celé „doplnené“ zadanie.)

Po ceste naspäť sme mali s Matildou kopu času na rozprávanie. Dozvedela som sa, že v skutočnosti má iba 21 rokov. Celkom dobre sme sa zabávali, a tak sme, bohužiaľ, trochu zmeškali časový plán. Takže za odmenu som vyfasovala pár úloh, aby som si mohla precvičiť mozgové bunky, ktoré mali celý deň oddych, keďže som jazdila.

Nedá sa povedať, že by to bol nejaký ukrutný trest ako si predstavovali. Išlo mi to celkom rýchlo a keďže Matilda sa cítila trochu previnilo, doniesla mi všelijaké dobroty, o ktorých som jej rozprávala počas cesty.

Nejako sme sa dostali k tomu, čo máme najradšej a ja som bola tak hladná (pretože pri jazde na koni to človeku rýchlo vyhladne), že som rozprávala iba o samých dobrotách, akoby som nejedla už týždne. No a Matilda na to reagovala tým, že začala rozprávať o svojej obľúbenej činnosti a tou je hľadanie pekných čísel. Príliš ma to neprekvapilo, pretože za tých pár dní, čo ju poznám, vždy keď nad niečím rozmýšľala, písala si na ruku kadejaké čísla. Vyzeralo to veľmi milo a mierne šialene. Keď som jej toto svoje pozorovanie oznámila, iba sa zasmiala a so zasneným pohľadom začala rozprávať o jej najobľúbenejších číslach.

Príklad č. 2: Všetky Matildine najobľúbenejšie čísla sa po vynásobení svojím vlastným ciferným súčtom desaťkrát zväčšia. Ich súčin je 71 668. Ktoré sú to čísla?

Posledný deň môjho výcviku s inštruktormi som sa učila hľadať potravu a pripravovať si ju. Na moje prekvapenie, na prežitie nie je nevyhnutné iba zabíjať zvieratá. Stačí len nájsť tie správne rastliny, bobule a korienky. Netvrdím, že sú bohvieako chutné, ale prežiť sa dá. Mám dosť veľký strach pred zajtrajškom. Vypustia ma niekde 200 km od nášho tábora a mojou úlohou bude za tri dni sa vrátiť späť. A do mojej výstroje som dostala jeden batoh, kde mám liter vody, nožík, kompas, špagát a nejaké teplé oblečenie. Som vážne zvedavá, ako dlho to zvládnem.

Uznávam, že toto nebolo práve najčestnejšie, ale cieľ bol jasný, dostať sa naspäť do tábora. Takže ako bolo v pláne, niekedy okolo štvrtej ráno ma vysadili a odišli. Keďže bolo celkom sviežo, príliš dlho som nerozmýšľala a vydala sa smerom na sever, pretože tam je náš tábor (aspoň si to myslím). Okolo obeda som začala byť celkom unavená a tak som si začala hľadať niečo na jedenie. Našla som zopár bobúľ a niečo podobné mrkve. Teda nebolo to oranžové, ani to nemalo taký tvar ako mrkva, ale chutilo to podobne. Aj vody som zatiaľ mala dosť. Po oddychu som vyrazila ďalej.

No a niekedy ku večeru som narazila na niečo fakt úžasné. Myslím, že to bola lama, alebo nejaký somár. Tomu milému zvieraťu som bola očividne veľmi sympatická. Keď ma už určitý čas sprevádzalo, povedala som, prečo nevyužiť takúto šancu. Pokúsila som sa vysadnúť naň a neprekážalo mu to. Takže zvyšok večera som sa viezla. Keď už sa zotmelo, nastal asi najväčší problém a to urobiť si prístrešok a založiť oheň.

Ten oheň som nezvládla a prístrešok bol na spadnutie, takže sam sa zababušila do všetkého oblečenia, čo som mala a dúfala, že môj nový priateľ prípadne zaženie nevítaných návštevníkov. Neviem koľko som spala, ale dlho to nebolo, lebo som sa dosť bála, že ma niečo zožerie. Ráno som dopila posledné zvyšky vody a zjedla niečo hnedé, čo chutilo ako kombinácia zeminy a hroznového cukru.

Vysadla som na Bleska (tak som nazvala svojho spoločníka) a pevne som dúfala, že vďaka rýchlejšiemu dopravnému prostriedku budem v tábore skôr. Nemýlila som sa, a tak už niekedy okolo obeda, som videla tábor. Ešte možno hodinku trvalo, kým sme tam dorazili.

Avšak ako som sa dozvedela, vôbec neboli fascinovaní mojím novým kamarátom. Ale uznali, že úlohu som splnila a tak mám jeden deň voľno. Očividne dúfali, že sa budem viac snažiť využiť všetko, čo sa ma pokúšali naučiť.

Po tom, ako som sa najedla a umyla sa, som šla spať. Zobudila som sa až poobede druhého dňa a Matilda sa ponúkla, že môžeme navštíviť nejakú dedinu v blízkosti. Keď vravela, že je iba 20 minút od nášho tábora, nenapadlo mi, že tým myslí 20 minút v helikoptére. Bolo to úplne úžasné, v živote som nesedela v helikoptére. A v tej dedinke mali asi trh alebo niečo podobné. Nakúpila som mame kopu suvenírov a pofotila sa s ľuďmi, aby to stačilo pre maminu zvedavosť.

A neodolala som jednému hlavolamu. Nie je ťažký, ale je v kipu (uzlovom písme). Mám o tom doma nejaké knižky, ale zatiaľ tomu nerozumiem.

Príklad č. 5: Našťastie je na ňom napísaný aj preklad, inak by to bola iba hŕba uzlíkov na špagáte, ktorá by moju mamu príliš neuchvátila. V nasledujúcich *sčítancoch* (čiže nie vo výsledku!) je potrebné zameniť ľubovoľný počet cifier za štvorky tak, aby bol súčet správny. Koľko je riešení?

$$\begin{array}{cccccc} & & 1 & 9 & 0 & 7 \\ & & 3 & 8 & 2 & 6 \\ & & 5 & 3 & 8 & 0 \\ \hline 1 & 1 & 1 & 7 & 0 & \end{array}$$

Podľa plánu sme vyrazili do Machu Picchu okolo siedmej ráno. Počasie nám vyšlo krásne, a dokonca tam nebolo príliš veľa turistov (teda žiadni a pravdepodobne to nebola náhoda). Páčilo sa mi tam, ale musím uznať, že skutočná zábava nastala až potom, ako som sa niekam prepadla. Totižto asi po dvoch hodinách výkladu o histórii som išla skoro zošalieť, že stojím na mieste a nič nerobím. A tak som trochu odbehla a začala to preskúmavať na vlastnú päsť. Ako som tak obdivovala výhľad, nevšimla som si, že kráčam k nejakej jame, ktorá je síce zarastená, takže vyzerá, akoby pod ňou bol kameň, no rozhodne je to jama.

Takže som sa s pomerne veľkým hlukom prepadla. Zvyšok našej expedície, s prekvapením zistil, že nestojím tam, kde mám, ale opäť robím to, čo nemám. Nechápem, prečo ich to tak prekvapuje, veď ma sledovali od narodenia. Rozbehli sa ku mne, hneď zisťovali, či som ešte celá. Mala som iba trochu oškretú ruku a pár modrín, ale nič vážne. Museli ísť po nejaké lano alebo rebrík a tak som mala chvíľu času. Keď už som bola tam dole, chcela som zistiť, či tam nenájdem nejakú tajnú chodbu, mučiareň alebo niečo úžasne záhadné.

Mala som veľké šťastie a narazila som na chodbu. Moja zvedavosť udupala zdravý rozum, takže som sa vydala na menšiu bádateľskú akciu. Povedzme, že to nevyšlo presne podľa mojich predstáv, takže som skončila v slepej uličke, no problém bol v tom, že som sa nevedela vrátiť.

Zvyšok dňa strávili mojím hľadaním. Pri spiatočnej ceste som musela znášať dlhú kázeň o tom, že sa mám učiť a nie snažiť sa zabiť alebo stratiť. Asi som to trochu prehnala.

Mama na mňa už nedočkavo čakala. Našťastie už bolo neskoro večer, takže všetko rozprávanie, vypytovanie a ukazovanie fotiek zostane na zajtra.

Najviac ma trápilo, že aj Matilda, ktorá ma väčšinou bránila, bola dosť naštvaná. Rozhodla som sa jej preto vyrobiť malý darček. Taký hlavolam, čo ju snáď rozveselí, keďže tak zbožňuje čísla. Ten hlavolam vyzerá takto:

Príklad č. 3: Každé písmeno hlavolamu predstavuje jednu z cifier, rovnaké rovnakú a rôzne rôznu. Ktoré písmená nahrádzajú ktoré cifry? Existuje len jedno riešenie?

$$\begin{array}{ccccc} \mathrm{AAB} & + & \mathrm{CB} & = & \mathrm{FDC} \\ - & & - & & : \\ \mathrm{BEA} & : & \mathrm{KE} & = & \mathrm{HH} \\ = & & = & & = \\ \mathrm{CP} & - & \mathrm{AC} & = & \mathrm{HB} \end{array}$$

Už dva týždne sekám dobrotu. Nevymýšľam hlúposti a ani sa nestrácam. Už som si zvykla na všetky tie divné hodiny a celkom ma to začína baviť. Zatiaľ sa nevyskytli žiadne nové informácie o Hrozbe (tak sme pracovne nazvali osobu, ktorú mám zastaviť).

⋆ ⋆ ⋆

V tom istom čase niekde na Sibíri sa začali stávať záhadné veci. SIGMA o tom informácie síce má, no Sofiu nikto nechce zbytočne vydesiť. Zatiaľ sa stratili piati ľudia a občas vydávať úkazy na oblohe. Naposledy včera. Výskumníci z meteorologickej stanice spozorovali fialovú žiaru. Záznamy sú pomerne nejasné a nie je možné objaviť zdroj.

V najbližších dvoch týždňoch sú očakávané snehové búrky a zníženie teplôt, ktoré je neobvyklé pre toto ročné obdobie. Tieto podmienky zabraňujú, aby boli vyslané prieskumné jednotky. Musíme čakať na zlepšenie počasia.

Asi takto končí posledná správa od veliaceho dôstojníka v pobočke SIGMY na Sibíri. Spojenie sa prerušilo po dvoch týždňoch. Od tamojších agentov neprišla už žiadna ďalšia správa.

⋆ ⋆ ⋆

Som úplne nadšená, mama mi k narodeninám dala lístky na koncert, na ktorý som tak strašne chcela ísť. Je to už zajtra, ani nemôžem zaspať od radosti.

Príklad č. 6: Sofiina mama zisťovala ceny lístkov a vedela, že Sofia má najradšej kapelu Akvasorbet. Avšak informácie u predajcu dostala veľmi divné, pretože tento človek bol sám trochu zmätený. Vie, že päť lístkov na Akvasorbet s jedným na kapelu Brateuvrus a štyrmi na kapelu Candvia stojí 50 eur a dva lístky na Akvasorbet so šiestimi na Bratoevrus a jedným na Candviu stoja 27 eur. Koľko stoja jednotlivé lístky? Samozrejme, v pokladniach sa nechcú babrať s centami a teda cena každého lístku v eurách je prirodzené číslo.

Tak ten úžasný koncert mi ušiel len kvôli Hrozbe. No pochopíte to, prečo práve dnes sa musel ozvať? To nemohol počkať? Momentálne sedím v lietadle, preklínam ho z celej duše. A doma zatiaľ niekto oblbuje moju mamu báchorkami o medzinárodnom kongrese alebo podobnej hlúposti.